TIOCK
TIOCK TECHNICAL SUPPORT

ソーラーミラクルエイト

型式：TK-M8-SO-MKⅡ

NETIS 登録番号 QS-220025-A

無日照 約7日間 | ソーラー発電対応 | AC充電機能付き | レインボーカラーLED

視認性の大幅アップ

オリジナルの点灯方式を開発

灯器パネルの特殊レンズ効果の活用により
使用LEDの数を削減しても従来技術と同程度の
光量が得られ経済性の向上につながります

本体強度の向上

材質変更と内部構造を強化

本体強度が従来製品よりも更に向上されています

操作性・利便性を維持

ソーラーパネルとバッテリーを一体化

スイッチひとつで点灯・消灯の簡単操作

夜間はLEDが7色に光ります

レインボーカラーで注目度向上

夜間は矢印型LED部分が7色に点灯して
注目度と視認性を向上させます

左のQRコードを読み取ると実際にLEDが点灯している映像を見ることができます(タブレットやスマートフォンなどで読み込んでください)

'18 CUD COLOR UNIVERSAL DESIGN

— CUD認証取得 —

本製品はNPO法人カラーユニバーサルデザイン機構により色覚の個人差を問わずより多くの人に見やすいとされるカラーユニバーサルデザインに配慮した製品であると認証されています。

製品外形図

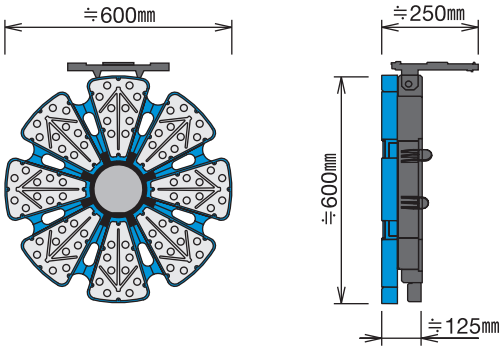

操作パネル

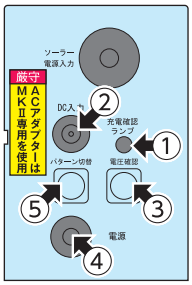

①充電確認ランプ
バッテリーの状態により下記表のようにランプが点灯または点滅します。

ランプの状態		充電状態
▬▬	点灯	充電中
● ● ●	点滅(遅)	充電完了

※充電中以外に充電確認ランプが点滅している場合はバッテリー電圧が低下していますのでACアダプター[MKⅡ専用]にて充電してください。

ソーラーパネルおよびACアダプター[MKⅡ専用]から充電されている場合も充電確認ランプが点灯します

②DC入力(充電方法)
キャップをはずしACアダプター[MKⅡ専用]を差し込み電源プラグ部分をコンセントに接続してください。
※充電中は充電確認ランプにて充電状況を確認してください。(①表を参照)

③電圧確認スイッチ
スイッチを押すと前面のLEDが点灯してバッテリーの状態を確認することができます。(詳細は[バッテリー残量の確認方法]を参照)

④電源スイッチ
スイッチを押すとバッテリー残量表示後に点灯が始まります。

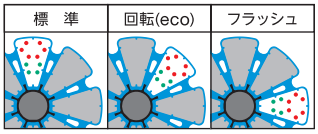

⑤パターン切替スイッチ
(1)スイッチを押すと最初に現在の表示に合わせて左図のように前面のLEDが点灯し、その後それぞれのパターンが表示されます。
(2)表示パターンは標準➡回転(eco)➡フラッシュの順番で切り替わります。
(3)昼間と夜間では表示するパターンがことなります。

バッテリー残量の確認方法

(1) 操作パネルの電圧確認スイッチを押してください。
(2) スイッチを押すとバッテリー残量に応じてLEDが点灯します。
(3) 無日照点灯時間は点灯パターンにより異なります。

点灯枚数		2	5	8
無日照点灯時間	標　準	約1日	約2～4日間	約5～7日間
	回転(eco)	約2日	約3～7日間	約8～12日間
	フラッシュ	1日以下	約1～3日間	約4～5日間

(1) バッテリーがなくなったら速やかにACアダプター[MKⅡ専用]で6時間以上充電してください。
(2) 専用のACアダプター[MKⅡ専用]以外での充電は行わないでください。
(3) 上記表の無日照点灯時間は目安です。天候・気温・バッテリーの状態等により短くなる可能性があります。

設置時の注意事項

屋外での横置き及び逆さ置き厳禁
警告 内部に雨水等が浸入し故障の原因となります

三脚の転倒による事故や破損を防ぐため必ず転倒防止処置を施してください
注意

(1)三脚の脚部は均等に開いてください。また土のうなどの重し(10kg以上)を必ず載せてください。
(2)本体背面と三脚のノブボルトは不意に動かないよう確実に固定してください。
(3)その他周囲の状況(天候や設置場所)に応じた転倒防止策を講じてください。

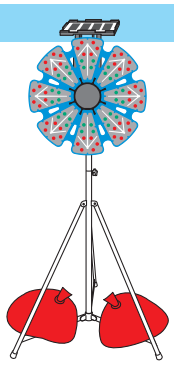

パーツ一覧表

※価格等につきましてはお問い合わせください

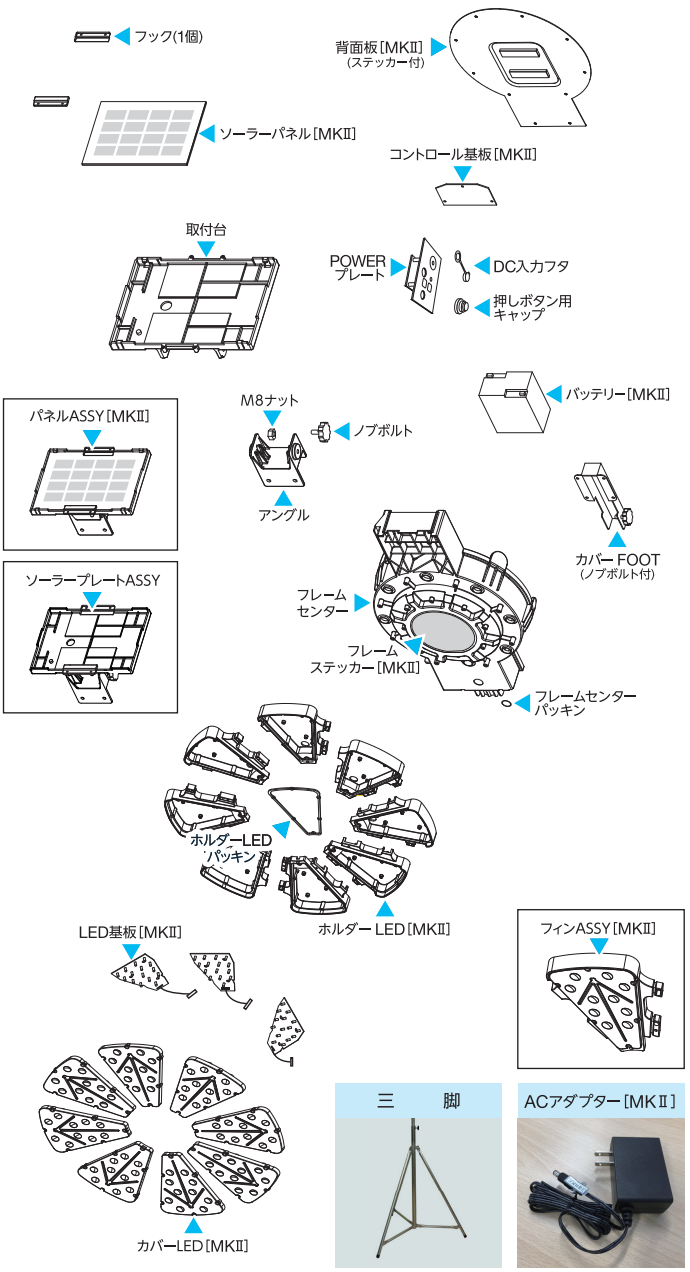

三　脚

ACアダプター[MKⅡ]

製品仕様

寸　法	600㎜×600㎜×250㎜(最大)
重　量	約8kg
材　質	PC、AES
ソーラーパネル	高効率結晶セル(17.5V／4.5W)
充電時間	6時間以上
バッテリー	鉛蓄電池(12V／5Ah)
過電流電圧保護回路	CVCC機能
輝度調整	昼夜輝度調整オート機能
カンデラ数	緑:60000mcd／赤:39000mcd
点灯パターン数	(1)標準 (2)回転(eco) (3)フラッシュ
無日照動作日数	(1)標準：約7日間 (2)回転(eco)：約12日間 (3)フラッシュ：約5日間 ※無日照点灯時間はバッテリーの充電状態により異なります

※本製品の外観及び仕様は製品向上のため予告なく変更することがあります。

保安電設機器・設計・製作販売
TIOCK 株式会社 ティオック
TIOCK TECHNICAL SUPPORT
本　社／〒381-2241 長野県長野市青木島町青木島乙850-1
TEL 026-283-5970/FAX 026-283-5920
福岡営業所／〒818-0059 福岡県筑紫野市塔原東4丁目15-14
TEL 092-406-7601

5230009-11